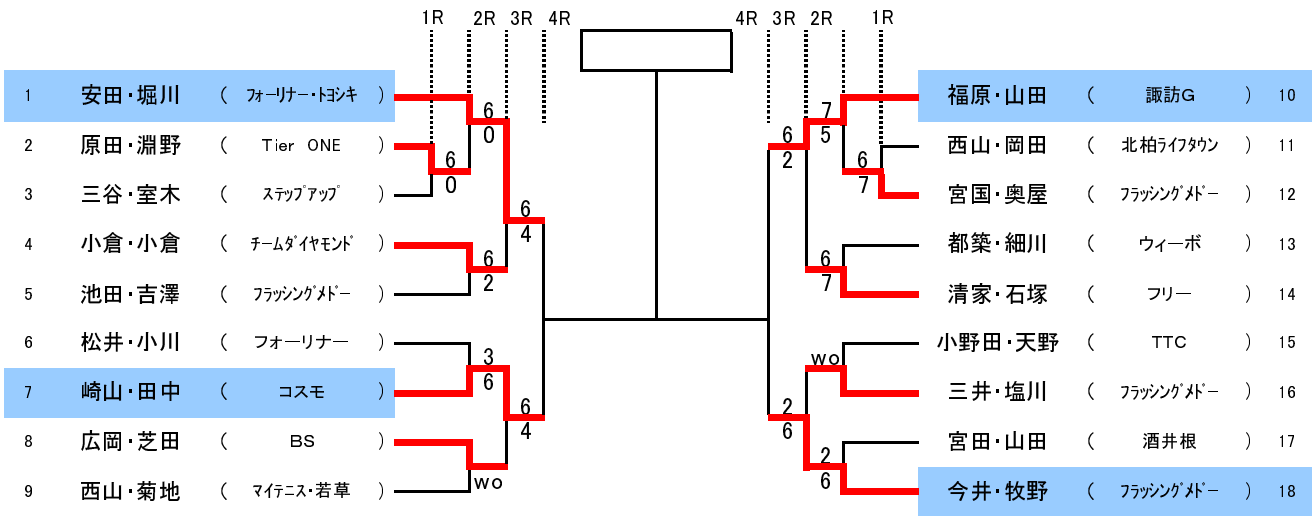平成２１年度秋季テニス大会
壮年男子55歳ﾀﾞﾌﾞﾙｽ